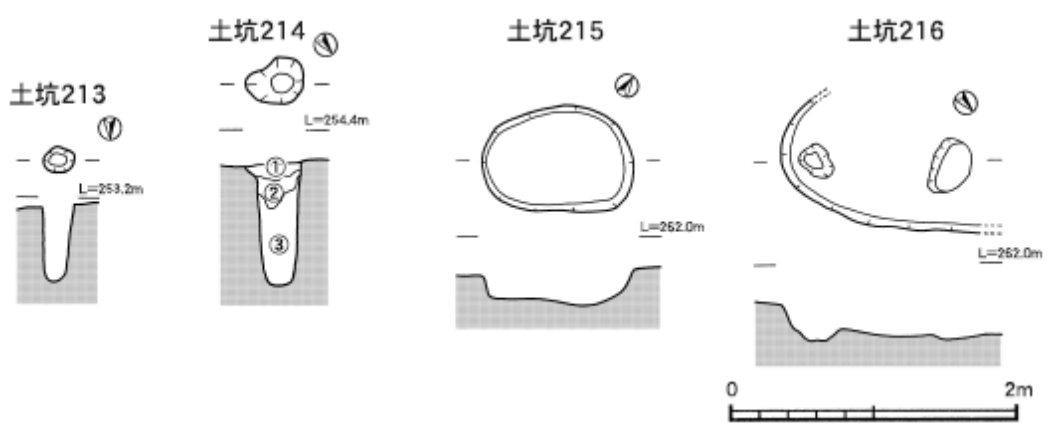
土坑213
L=253.2m
土坑214
L=254.4m
①
②
③
土坑215
L=252.0m
土坑216
L=252.0m
0
2m